ФД.64Б.720.01009

Ra 6,3 (√)

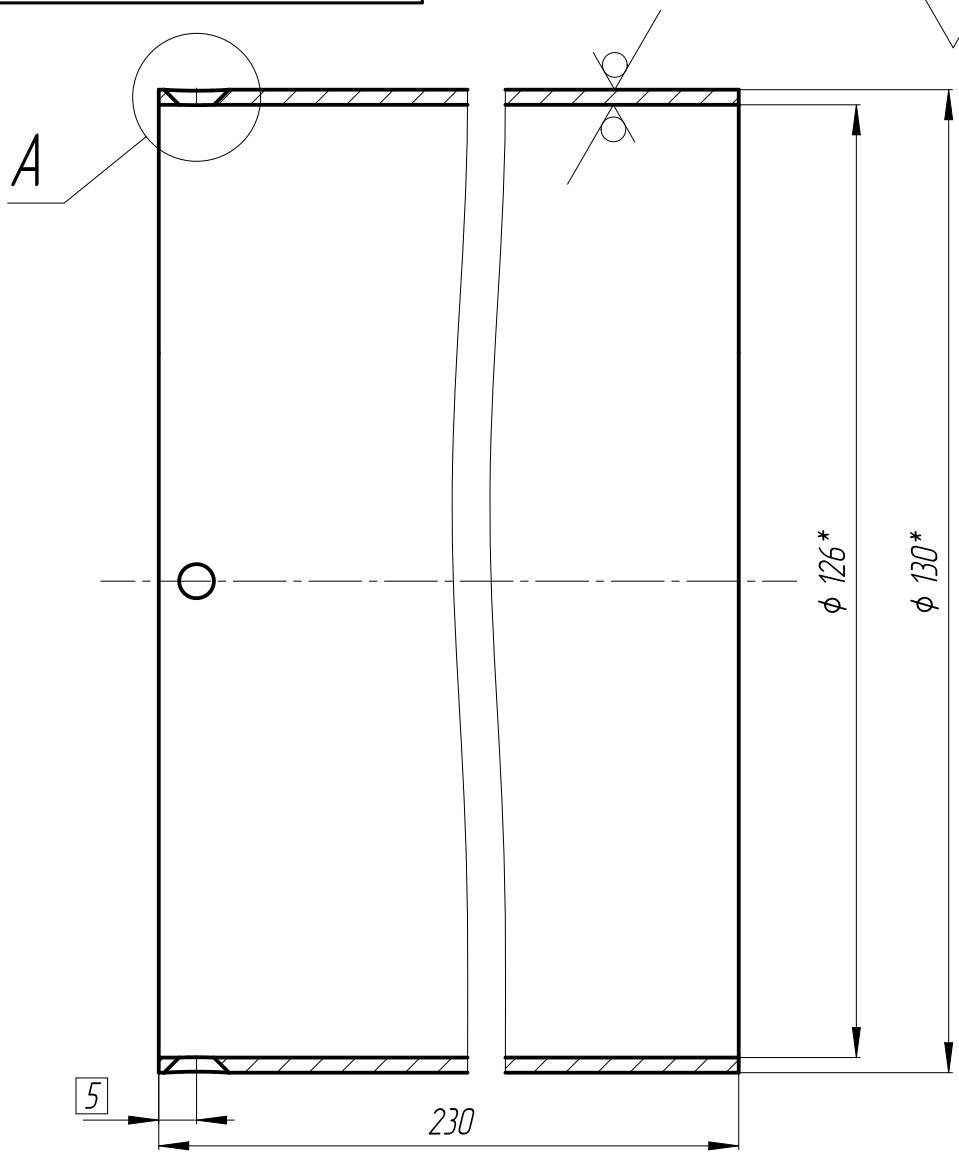

A (2:1)

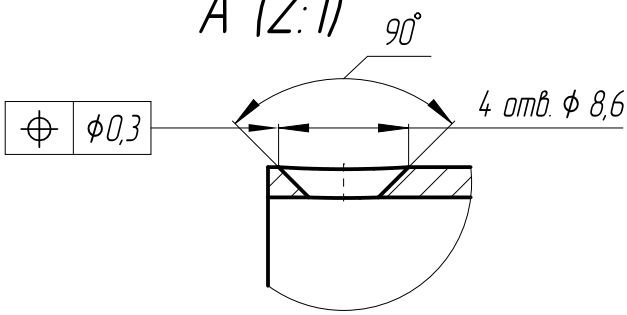

1. Материал-заменитель: Сталь 12Х18Н10Т ГОСТ 5632-72.
2. Общие допуски по ГОСТ 30893.1-2002: H14, ± IT14/2.

Изм.	Лист	№ докум.	Подп.	Дата
Разраб.		Табеев А.В.		17.11.2014
Пров.		Абросов А.Н.		17.11.2014
Т.контр.				
Рук.		Капитонов В.В.		17.11.2014
Н.контр.		Саленок В.В.		17.11.2014
Утв.				

ФД.64Б.720.01009

Кожух

Лит.	Масса	Масштаб
И	1,46	1:1

Лист | Листов 1

Труба 130х2-12Х18Н10Т ГОСТ 9941-81

ФЦЯРБ

Перв. примен.

Справ. №

Подп. и дата

Инв. № дубл.

Взам. инв. №

Подп. и дата

Инв. № подл. 01945

Копировал

Формат А4